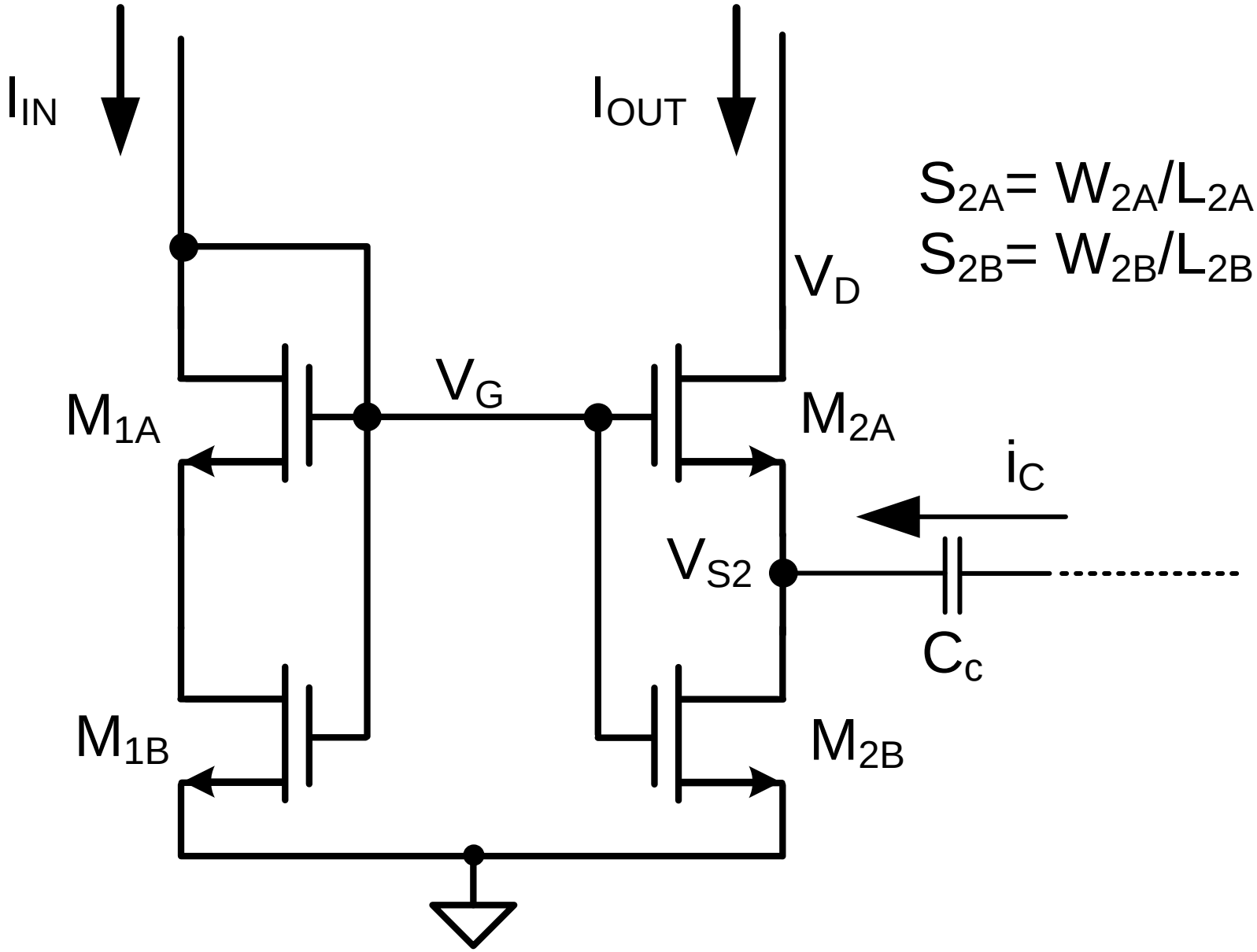
I_{IN}
I_{OUT}
$S_{2A}= W_{2A}/L_{2A}$
$S_{2B}= W_{2B}/L_{2B}$
V_D
V_G
M_{1A}
M_{2A}
i_C
V_{S2}
C_c
M_{1B}
M_{2B}